ROU31

Emergency Kit

51WC10E

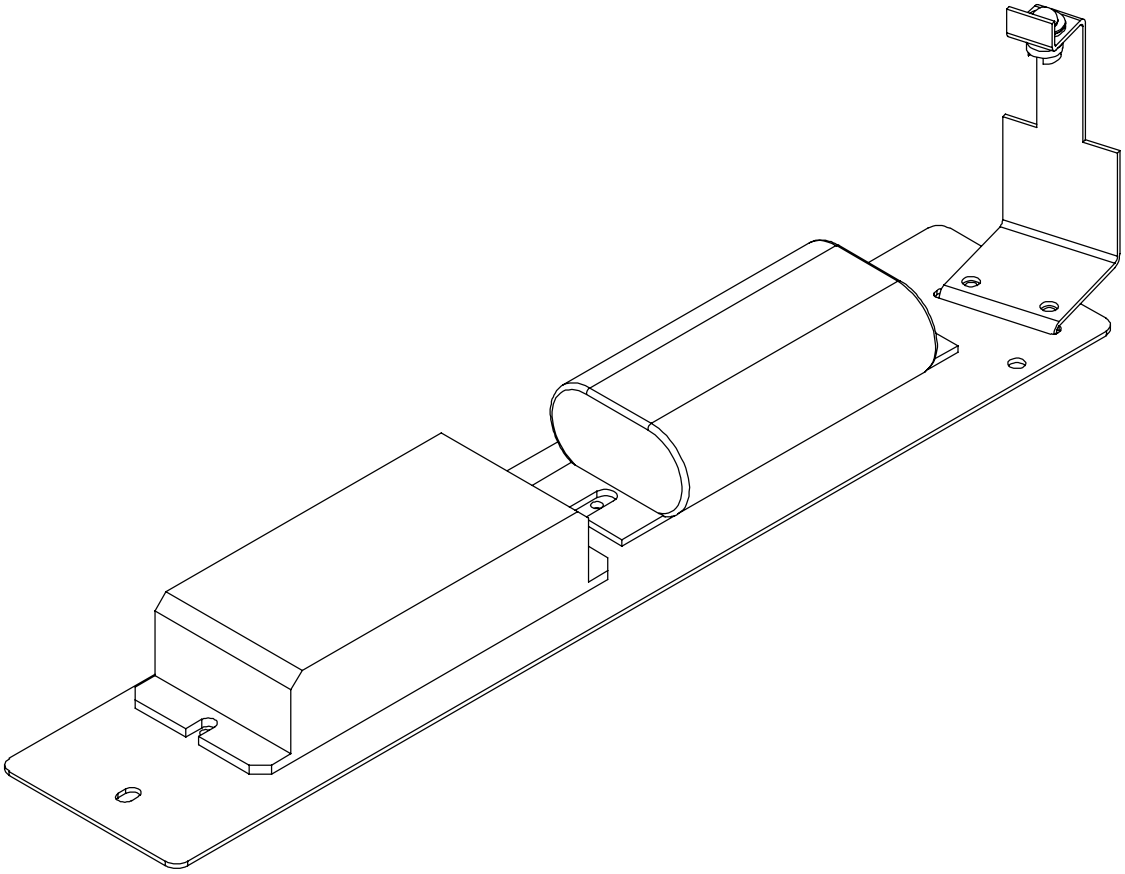

siteco

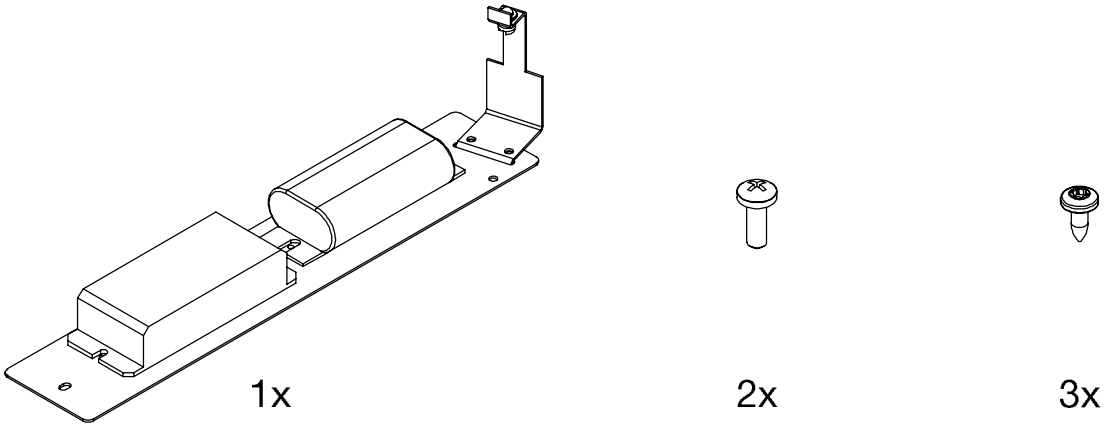

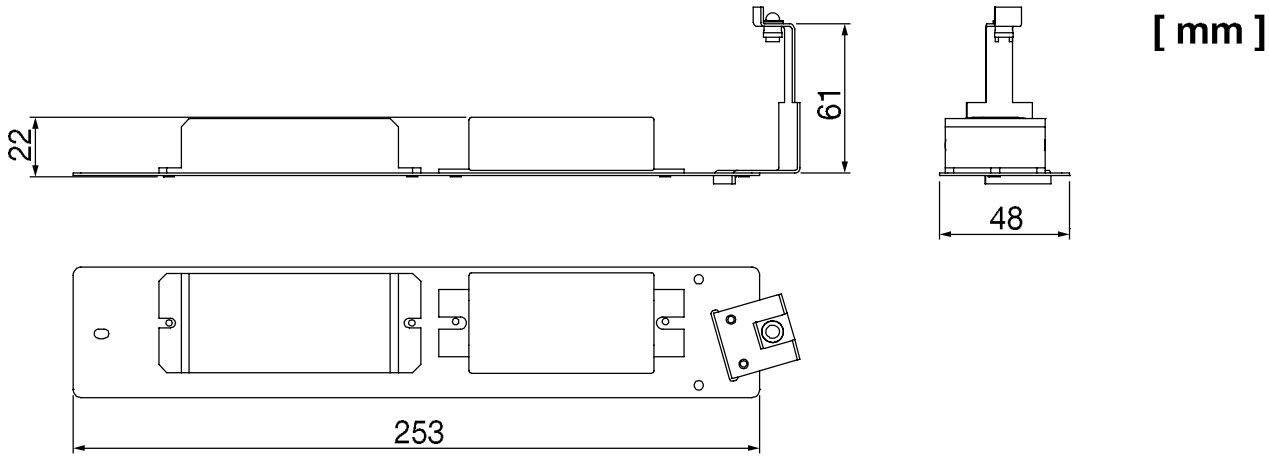

ta = 25°C

kg = 0.25

3

lifetime of emergency battery is 3 years.
Battery is not replacable.
The replacement of the whole emergency kit is needed when it no longer meets the rated duration of operation after the corresponding recharge period

The lumen output is 210lm

1

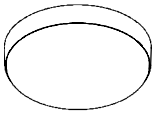

51WC10 . . . . A

51WC10 . . . . AS

2

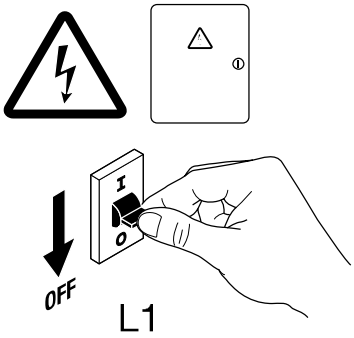

siteco

3

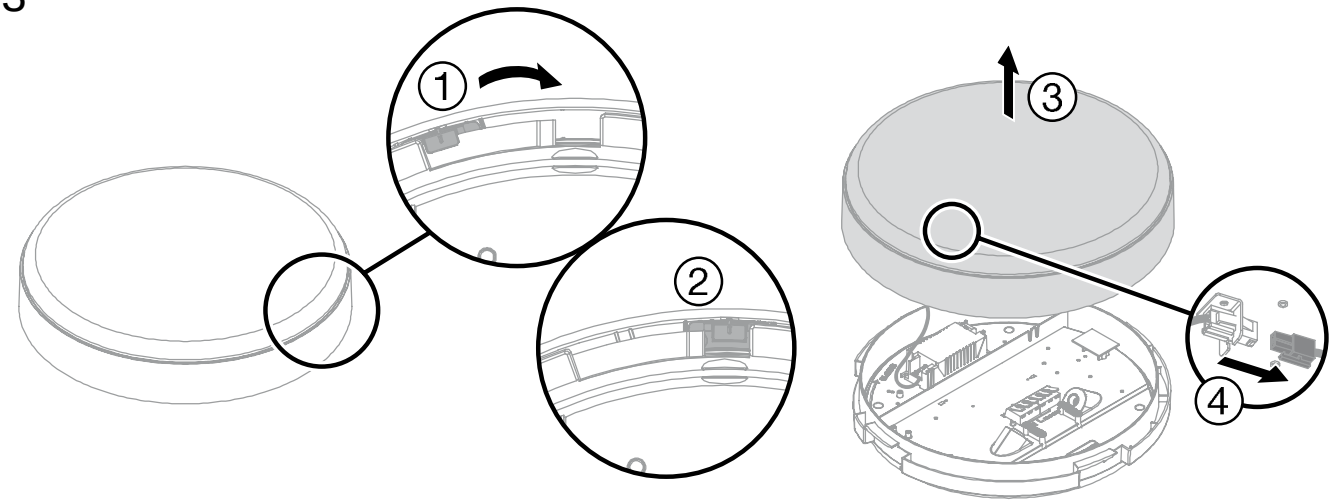

4

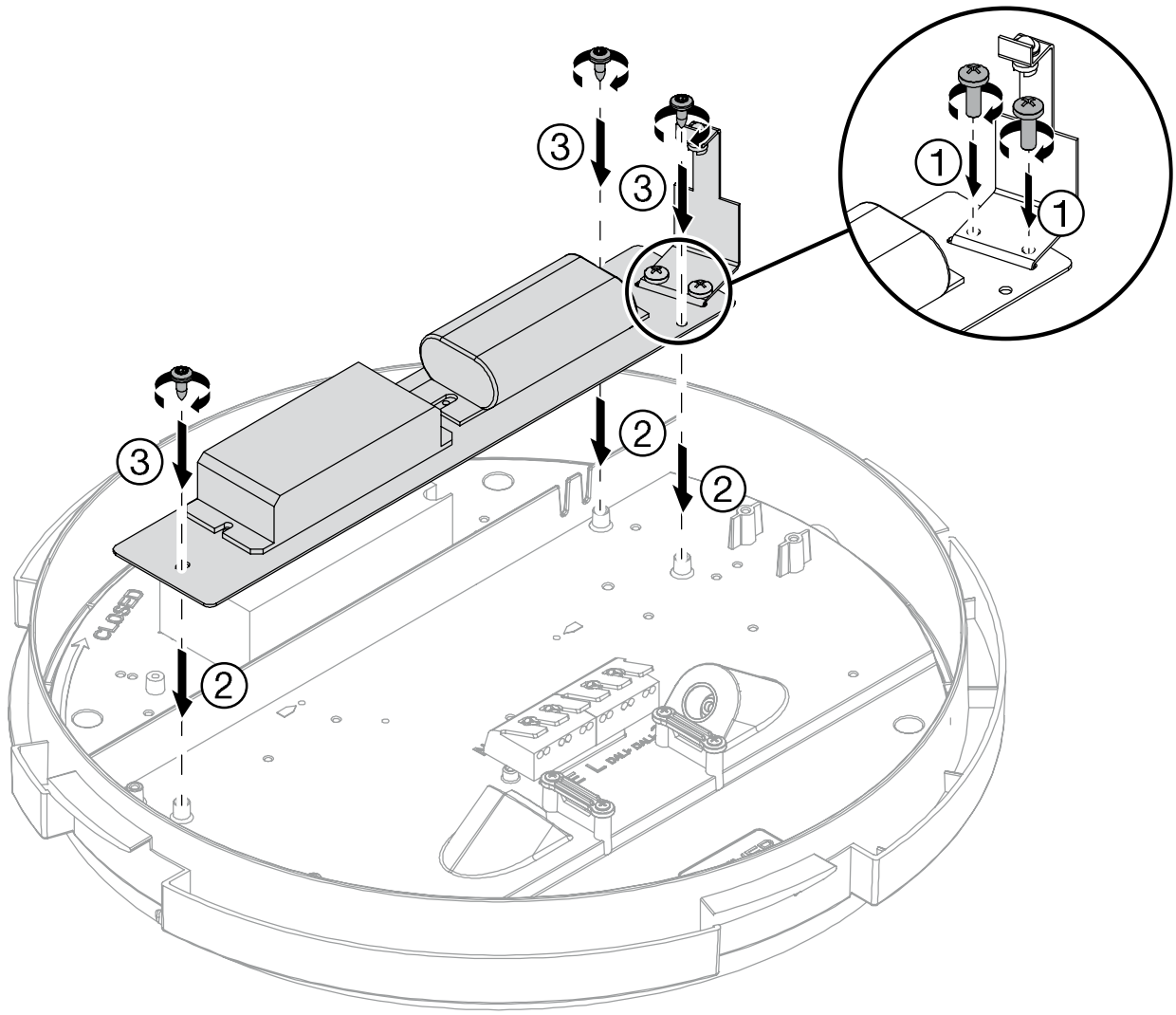

siteco

5

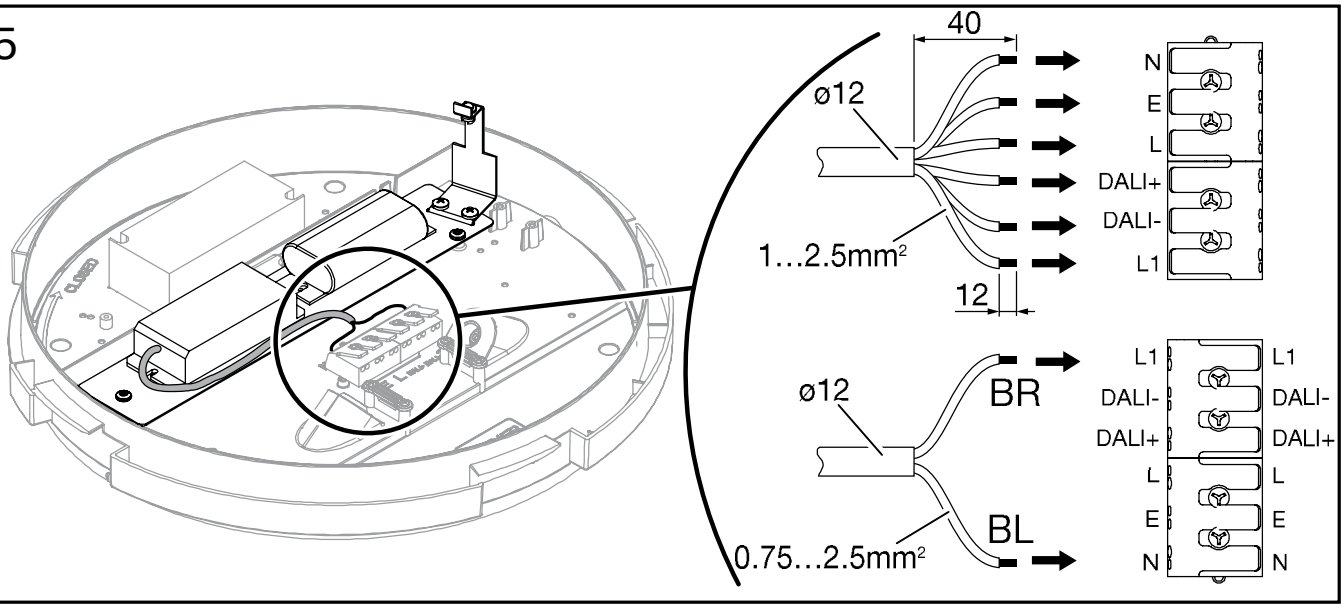

6

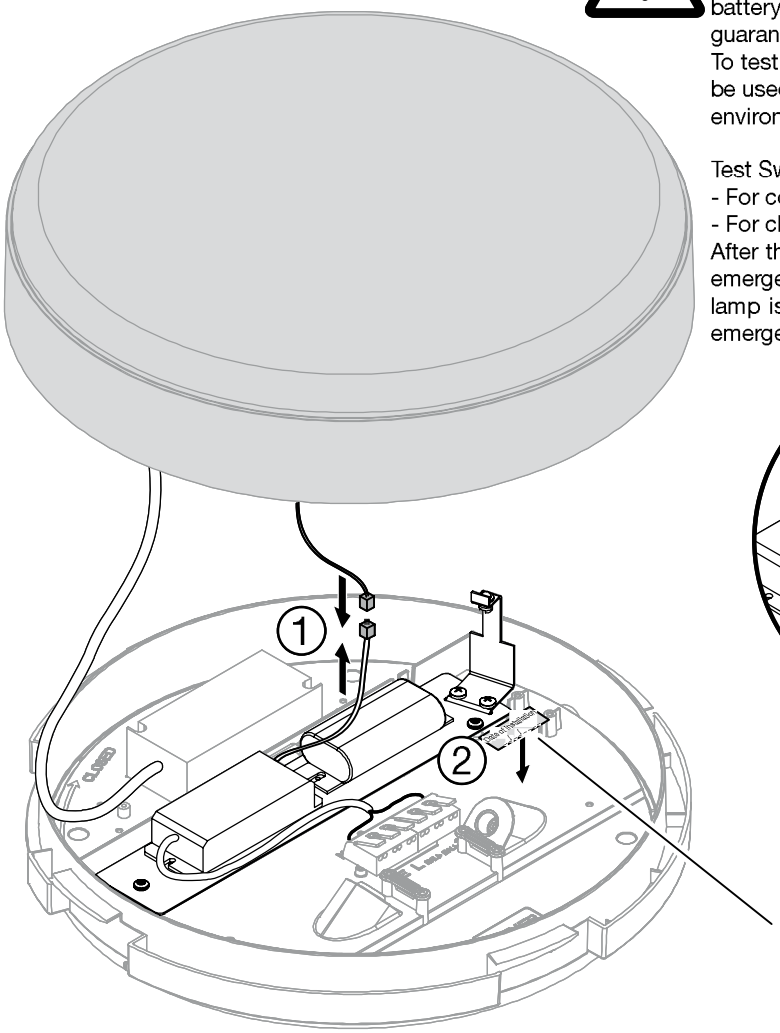

Connecting the battery into the EM-Kit only when it can be ensured that there is a constant voltage supply on L1 for at least 16 hours to guarantee an optimal charging of the battery. The process of charging must not be interrupted otherwise the battery can be damaged and a proper function can not be guaranteed.
To test the emergency function an external test switch should be used.This luminaire should not be used in expodes outdoor environments!

Test Switch
- For connection to the emergency lighting unit
- For checking the device funtion and plug connection.
After the lamp mounted, press and hold the reset button. The emergency lamp will be light on. (Test whether the emergeny lamp is under good condition); Release the reset button, the emergency lamp inicator light on. (green, charging state).

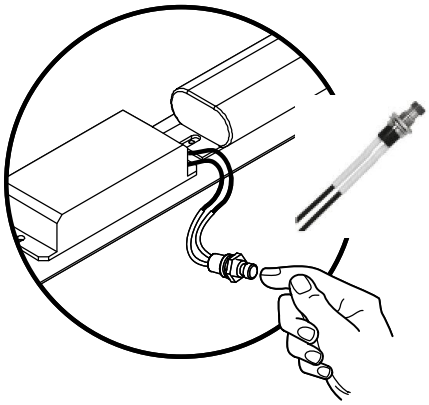

Check date of manufacturing (D.O.M.):
Not older than two years

Date of Installation
_ _/_ _/_ _ _ _

3

DISO IFR186509005189
3.2V 3Ah LiFePO4

siteco

LED Indication	Status	Description
Permanent green	System ok	Mains operation, battery is under charging
Green off	Battery operation	Emergency model: Mains failure or mains disconnected

7

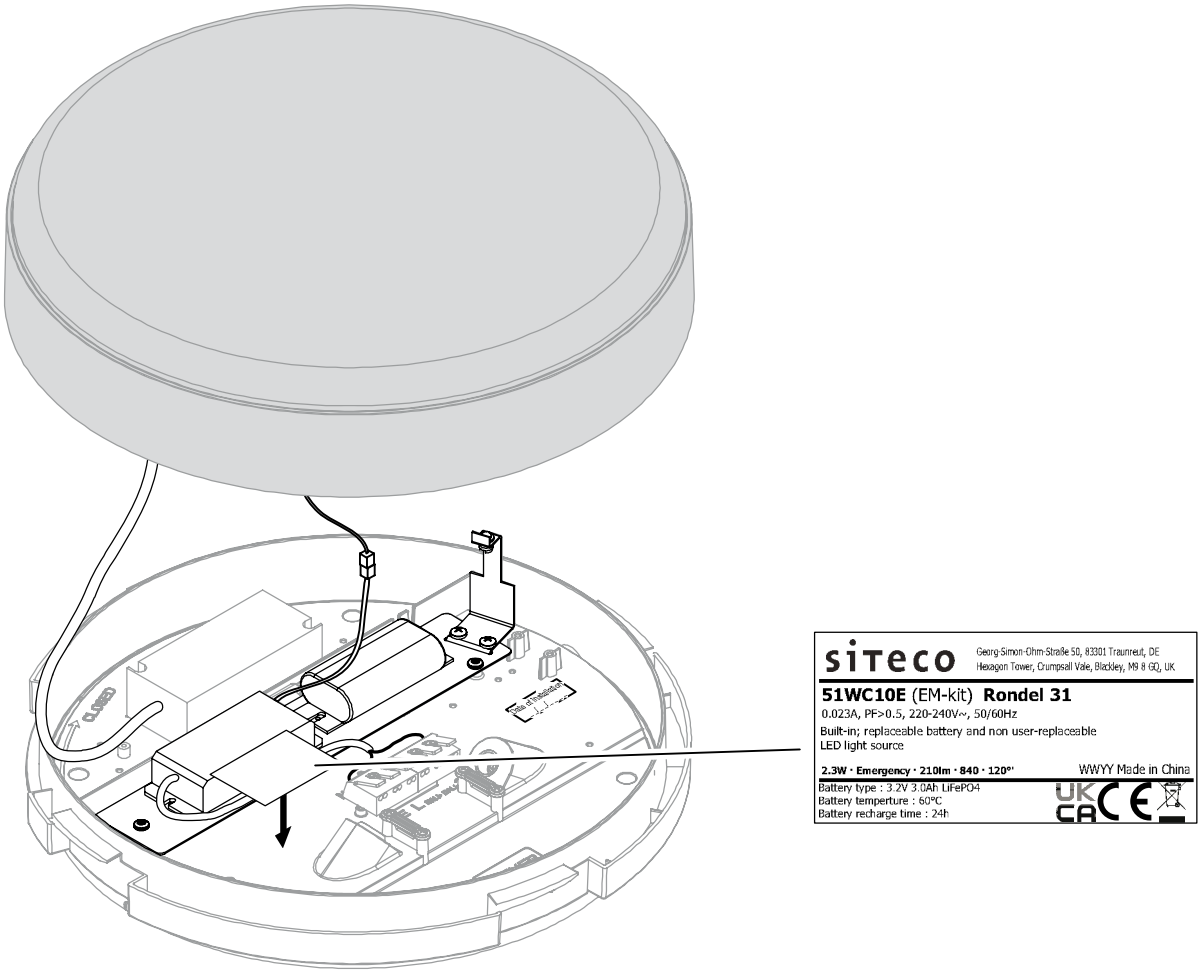

siteco

8

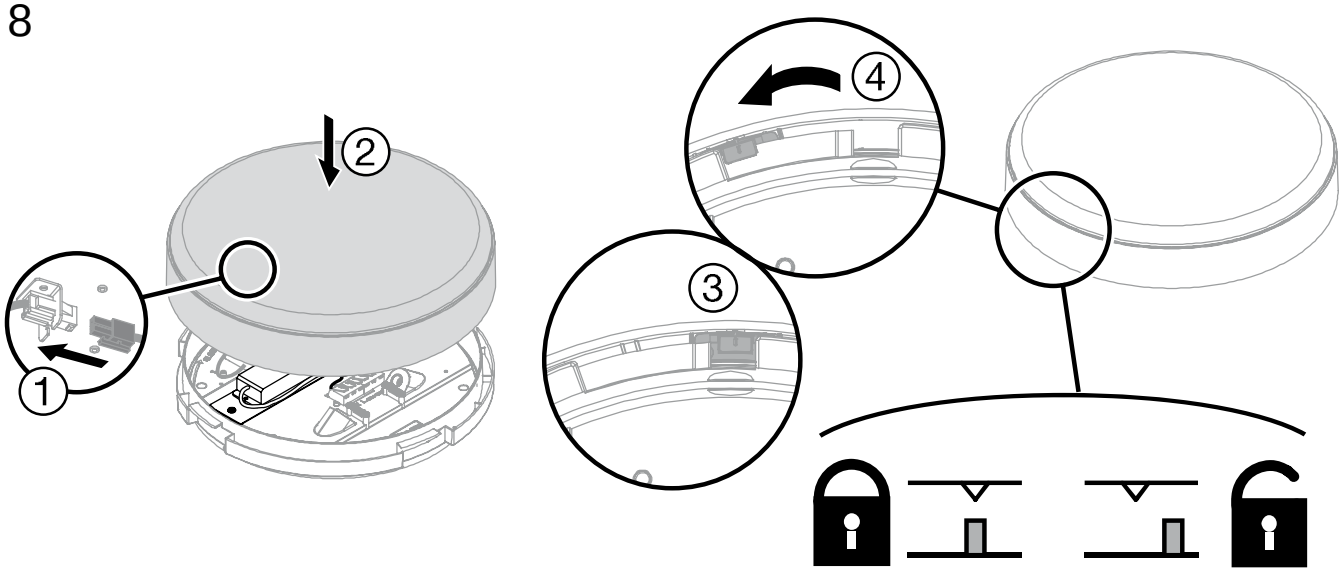

9

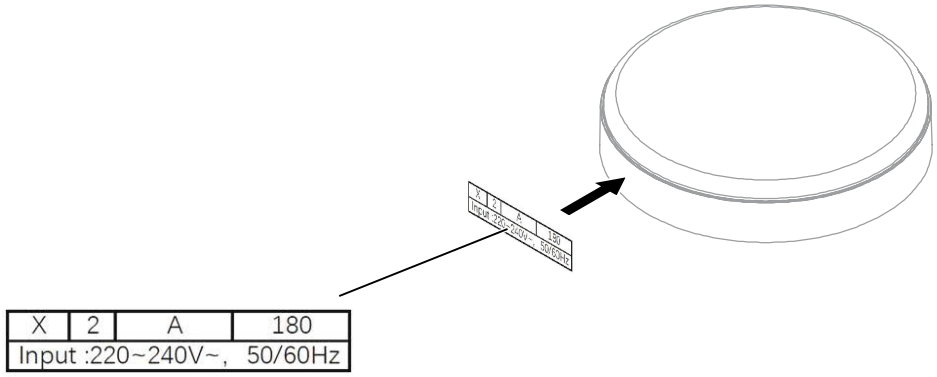

10

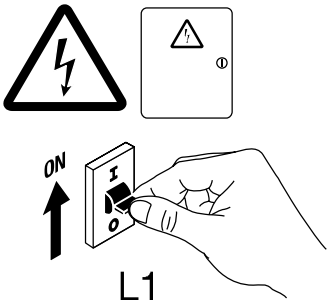

siteco

(D) Die Installation muss von einer Fachkraft ausgeführt werden. (GB) Installation must be performed by a qualified person. (F) L'installation doit être réalisée par une personne qualifiée. (I) L'installazione deve essere eseguita da una persona qualificata. (E) La instalación debe realizarla una persona cualificada. (P) A instalação deve ser executada por um eletricista qualificado. (GR) Η εγκατάσταση πρέπει να γίνει από ειδικευμένο τεχνικό. (NL) Installatie moet verricht worden door een gekwalificeerde persoon. (S) Installationen måste utföras av en fackman. (FIN) Vain pätevä henkilö saa suorittaa asennuksen. (N) Installasjon må utføres av en fagperson. (DK) Installationen skal udføres af en kvalificeret person. (CZ) Instalaci musí provést kvalifikovaná osoba. (RUS) Установка должна осуществляться квалифицированным специалистом. (H) A felszerelést kizárólag szakképzett személy végezheti. (PL) Instalacja powinna być przeprowadzona przez osobę o odpowiednich kwalifikacjach. (SK) Montáž musí uskutočniť kvalifikovaná osoba. (SLO) Namestitev mora izvesti strokovno usposobljena oseba. (TR) Kurulum kalifiyeli bir kişi tarafından gerçekleştirilmelidir. (HR) Instalaciju mora izvršiti kvalificirano osoblje. (RO) Instalarea trebuie efectuată de o persoană calificată. (BG) Монтажът трябва да се извърши от лице с необходимата квалификация. (EST) Paigalduse peab teostama kvalifitseeritud isik. (LT) Montavimą turi atlikti kvalifikuotas darbuotojas. (LV) Instalācija jāveic atbilstoši kvalificētai personai. (SRB) Instalacija mora biti izvedena od strane kvalifikovane osobe. (UA) Встановлення має виконуватись кваліфікованим спеціаластом. (KZ) Орнату жұмыстарын білікті маман орындауға тиіс.

(D) Die in dieser Leuchte enthaltene Lichtquelle darf nur durch den Hersteller, seinen Kundendienst oder eine ähnlich qualifizierte Person ausgewechselt werden. (GB) The light source contained in this luminaire shall only be replaced by the manufacturer or his service agent or a similar qualified person. (F) La source de lumière intégrée dans ce luminaire doit être remplacée uniquement par le fabricant, un agent de maintenance ou une autre personne possédant les mêmes qualifications. (I) La sorgente luminosa contenuta in questo apparecchio di illuminazione potrà essere sostituita esclusivamente dal produttore o da un tecnico dell'assistenza autorizzato, oppure da una persona qualificata in tal senso. (E) La fuente de luz dentro de la luminaria sólo debe de sustituirse por el fabricante o personal cualificado para ello. (P) A fonte de luz contida nesta luminária só deve ser substituída pelo fabricante ou pelo seu agente de serviço ou por idêntica pessoa qualificada. (GR) Η πηγή φωτός που περιλαμβάνεται σε αυτήν τη λυχνία μπορεί να αντικατασταθεί μόνο από τον κατασκευαστή, τον αντιπρόσωπο ή από κάποιον ειδικευμένο τεχνικό. (NL) De lichtbron in dit armatuur mag alleen worden vervangen door de fabrikant of zijn servicevertegenwoordiger of een soortgelijk gekwalificeerd persoon. (S) Ljuskällan i denna armatur får endast bytas av tillverkaren eller dennes serviceverkstad eller en behörig person. (FIN) Tämän valaisimen sisältämän valonlähteen saa vaihtaa ainoastaan valmistaja tai tämän huoltoedustaja tai vastaava ammattihenkilökunta. (N) Lyskilden i denne lampen skal bare skiftes ut av produsenten, en servicerepresentant for produsenten eller en lignende kvalifisert person. (DK) Lyskilden i dette armature må kun udskiftes af fabrikanten, fabrikantens serviceagent eller personale med tilsvarende kvalifikationer. (CZ) Světelný zdroj v tomto svítidle může být vyměněn pouze výrobcem, v servisu nebo kvalifikovanou osobou. (RUS) Источник света в данном светильнике должен быть заменен производителем, его сервисной службой или другим квалифицированным персоналом. (H) A fényforrást csak a gyártó, ill. a gyártó által megbízott szerviz szakembere cserélheti. (PL) Źródło światła zastosowane w tej oprawie powinno być wymieniane wyłącznie przez producenta lub wykwalifikowaną osobę. (SK) Svetelný zdroj v tomto svietidle môže vymeniť len výrobca alebo kvalifikovaný servis na to určený. (SLO) Svetlobni vir, vsebovan v tej svetilki, lahko zamenja samo proizvajalec ali njegov zastopnik storitev ali usposobljena oseba. (TR) Bu armatürde bulunan ışık kaynağı sadece imalatçı veya onun servis acentesi veya benzer bir kalifiye kişi tarafından değiştirilir. (HR) Izvor svjetlosti u ovoj svjetiljci smije biti zamjenjen isključivo od strane proizvođača, njegovog servisa ili slične, kvalificirane osobe. (RO) Sursa de lumina se va schimba doar de personalul producatorului sau in service de catre personal calificat. (BG) Източника на светлина в това осветително тяло трябва да се подменя само от производителя, негов сервизен агент или квалифицирано лице. (EST) Ainult tootja või vastava kvalifikatsiooniga isik võib vahetada valgusallikat. (LT) Maitinimo šaltinis šiame šviestuve turi būti pakeistas gamintojo ar kvalifikuoto specialisto. (LV) Šī gaismekļa gaismas avotu var aizstāts tikai ražotājs vai tā pakalpojumu sniedzēja, vai līdzīgi kvalificēta persona. (SRB) Svetlosni izvor u ovoj svetiljci biće zamenjen isključivo od strane proizvođača ili njegovog ovlašćenog servisa ili druge kavalifikovane osobe. (UA) Джерело світла яке міститься в цьому світильнику може бути замінене лише виробником, уповноваженим сервісним агентом, або подібною за кваліфікацією персоною. (KZ) Шығарданның жарық көзін тек қана өндіруші немесе оның сервистік агенті алмастыру керек.

5MA69-263386_ad
09.04.2025 / SCH

Siteco GmbH
Georg-Simon-Ohm-Straße 50
83301 Traunreut, Germany
mail: technicalsupport@siteco.de
Phone: +49 8669 / 33-844
www.siteco.com