siteco

Bestell-Nr.: 51DB15MD3C | **GTIN (EAN):** 4058352555156

Produktbeschreibung: Lun21L,Ø150,1670lm830,MLws

Lunis 21, L, Downlight, aus PC, Lichtaustritt: direkt strahlend, LED Bemessungslichtstrom: 1.670lm, Lichtfarbe: 830, Vorschaltgerät: EVG, mit Klemme, 3polig, Netzanschluss: 220..240V, AC, Gehäuse, rund, aus Aluminium-Druckguss, verkehrsweiß (RAL 9016), Durchmesser: 162mm, Schutzart (gesamt): IP20, Schutzart (raumseitig): IP54, Schutzklasse (gesamt): SK II (Schutzisoliert), Prüfzeichen: CE, Schlagfestigkeit: IK02, Verpackungseinheit: 1 Stück

IP 20

Bestückung:	LED
Gew. (kg):	0,6
GTIN (EAN):	4058352555156

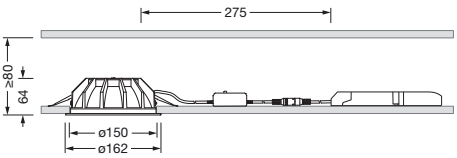

Bei der Ausführungsplanung zur Elektroinstallation ist zwingend die Montageanleitung zu beachten (zu finden unter www.siteco.de)
Toleranzen bezogen auf thermische, elektrische und photometrische Daten entsprechend IEC 62722
Stand 13.09.2024 - Änderungen und Irrtümer vorbehalten - Vergewissern Sie sich, dass Sie immer den neuesten Stand verwenden -

Siteco GmbH • Georg-Simon-Ohm-Str. 50 • D-83301 Traunreut • Fon +49(8669)33-0 • Fax +49(8669)33-397 • eMail info@siteco.de • Internet www.siteco.com

siteco

Bestell-Nr.: 51DB15MD3C | **GTIN (EAN):** 4058352555156

Technische Detailbeschreibung: Lun21L,Ø150,1670lm830,MLws

Kenndaten
- Produkttyp: Downlight
- Produktname: Lunis 21 L
- Bestell-Nr.: 51DB15MD3C

Lichttechnik | Bestückung | Vorschaltgerät

Komponente 1

Lichttechnik:
- Abstrahlwinkel: breit strahlend
- Lichtaustritt: direkt strahlend
- UGR Blickrichtung längs zur Leuchte: ≤ 19
- UGR Blickrichtung quer zur Leuchte: ≤ 19

Bestückung:
- Leuchtmittel: mit LED
- Bemessungslichtstrom: 1670lm
- Lichtausbeute: 121lm/W
- Farbtemperatur: 3000K
- Farbwiedergabeindex: CRI > 80
- Lichtfarbe: 830
- SDCM (Standard Deviation of Colour Matching): MacAdam ≤ 3 SDCM (initial)
- Bemessungsleistung: 14W
- Zusatz: Verdrahtung halogenfrei

Betriebsgerät:
- Vorschaltgerät: EVG
- Ansteuerung: EIN/AUS Multilumen

Zertifikate, Standards
- Schutzart: IP20
- Schutzart (raumseitig): IP54
- Schutzklasse: SK II (Schutzisoliert)
- Schlagfestigkeit: IK02
- Prüfzeichen, Kennzeichnung: CE

Material, Farbe
- Gehäuse: Aluminium-Druckguss, verkehrsweiß (RAL 9016), rund
- Farbangabe: verkehrsweiß (RAL 9016)

Montage
- Montageart, Montageort: Einbau, in der Decke
- Ø Deckenausschnitt: 150mm
- Anordnung: Einzelanordnung

Elektrischer Anschluss
- Anschluss: Klemme, 3polig
- Nennspannung: 220..240V, AC

Abmessung, Gewicht
- Durchmesser: 162mm
- Höhe: 58mm
- Gewicht: 0,6kg

Lebensdauer
- Bemessungslebensdauer: 50000h (L80/B50) bei UT = 25°C

Bei der Ausführungsplanung zur Elektroinstallation ist zwingend die Montageanleitung zu beachten (zu finden unter www.siteco.de)
Toleranzen bezogen auf thermische, elektrische und photometrische Daten entsprechend IEC 62722
Stand 13.09.2024 - Änderungen und Irrtümer vorbehalten - Vergewissern Sie sich, dass Sie immer den neuesten Stand verwenden -

Siteco GmbH • Georg-Simon-Ohm-Str. 50 • D-83301 Traunreut • Fon +49(8669)33-0 • Fax +49(8669)33-397 • eMail info@siteco.de • Internet www.siteco.com

Bestell-Nr.: 51DB15MD3C | **GTIN (EAN):** 4058352555156

Maße: Lun21L,Ø150,1670lm830,MLws

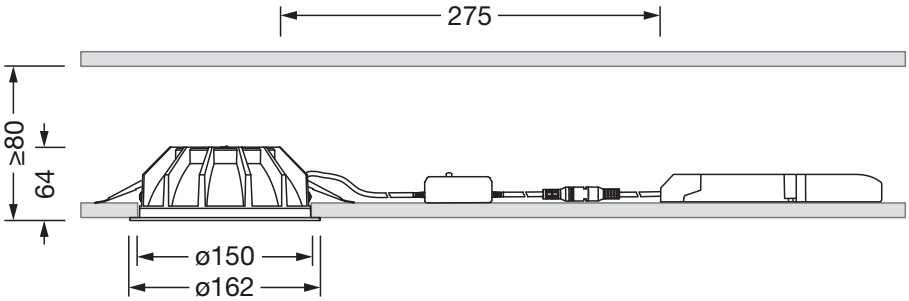

Bei der Ausführungsplanung zur Elektroinstallation ist zwingend die Montageanleitung zu beachten (zu finden unter www.siteco.de)
Toleranzen bezogen auf thermische, elektrische und photometrische Daten entsprechend IEC 62722
Stand 13.09.2024 - Änderungen und Irrtümer vorbehalten - Vergewissern Sie sich, dass Sie immer den neuesten Stand verwenden -

Siteco GmbH • Georg-Simon-Ohm-Str. 50 • D-83301 Traunreut • Fon +49(8669)33-0 • Fax +49(8669)33-397 • eMail info@siteco.de • Internet www.siteco.com