**Bestell-Nr.:** 59MQ17005021 | **GTIN (EAN):** 4058352465370

**Produktbeschreibung:** Apol-s,Einb.Rahmen,f.Leu.1545x310

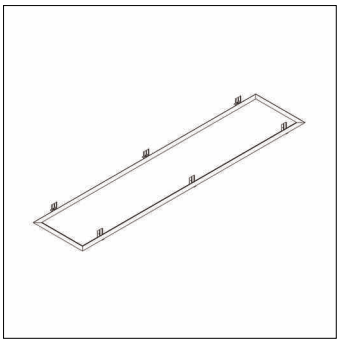

Apollon® square, Deckeneinbaurahmen, Montageart: Einbau, Einbau-Rahmen, aus Stahlblech, weiß, Länge: 1.589mm, Breite: 352mm, Verpackungseinheit: 1 Stück

| | |
|---|---|
| Gew. (kg): | 1,0 |
| GTIN (EAN): | 4058352465370 |

Bei der Ausführungsplanung zur Elektroinstallation ist zwingend die Montageanleitung zu beachten (zu finden unter www.siteco.de)
Toleranzen bezogen auf thermische, elektrische und photometrische Daten entsprechend IEC 62722
Stand 19.07.2024 - Änderungen und Irrtümer vorbehalten - Vergewissern Sie sich, dass Sie immer den neuesten Stand verwenden -

Siteco GmbH • Georg-Simon-Ohm-Str. 50 • D-83301 Traunreut • Fon +49(8669)33-0 • Fax +49(8669)33-397 • eMail info@siteco.de • Internet www.siteco.com

siteco

**Bestell-Nr.:** 59MQ17005021 | **GTIN (EAN):** 4058352465370

**Technische Detailbeschreibung:** Apol-s,Einb.Rahmen,f.Leu.1545x310

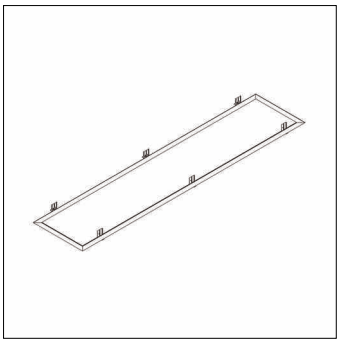

**Kenndaten**
- Produkttyp: Deckeneinbaurahmen
- Produktname: Apollon® square
- Bestell-Nr.: 59MQ17005021

**Material, Farbe**
- Einbau-Rahmen: Stahlblech, weiß
- Farbangabe: weiß

**Montage**
- Montageart, Montageort: Einbau, in der Decke
- Zusatz: für Leuchte Lx B= 1545 x 310mm

**Abmessung, Gewicht**
- Länge: 1589mm
- Breite: 352mm
- Gewicht: 1,0kg

Bei der Ausführungsplanung zur Elektroinstallation ist zwingend die Montageanleitung zu beachten (zu finden unter www.siteco.de)
Toleranzen bezogen auf thermische, elektrische und photometrische Daten entsprechend IEC 62722
Stand 19.07.2024 - Änderungen und Irrtümer vorbehalten - Vergewissern Sie sich, dass Sie immer den neuesten Stand verwenden -

Siteco GmbH • Georg-Simon-Ohm-Str. 50 • D-83301 Traunreut • Fon +49(8669)33-0 • Fax +49(8669)33-397 • eMail info@siteco.de • Internet www.siteco.com