siteco

**Bestell-Nr.:** 51HC42DA4FMB | **GTIN (EAN):** 4058352700259

**Produktbeschreibung:** HB31S,rot-sym,90°,14000lm840,DA2

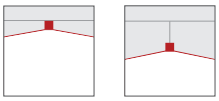

Highbay 31-S, Hallenleuchte LED, primäre Lichtlenkung mit Linse, aus PC, primäre lichttechn. Abdeckung: Abdeckscheibe, aus PC, klar, Lichtaustritt: direkt strahlend, primäre Lichtcharakteristik: rotations-symmetrisch, Montageart: abgehängte Montage, Anbau, LED, Bemessungslichtstrom: 14.000lm, Lichtausbeute: 150lm/W, Lichtfarbe: 840, Farbtemperatur: 4000K, Vorschaltgerät: DALI 2, mit Leitung, 5x 1,0mm², freie Aderenden, Netzanschluss: 220..240V, AC/DC, 0/50..60Hz, Leitungslänge: 1,5m, Bemessungsleistung: 94W, Gehäuse, rotations-symmetrisch, aus Aluminium-Druckguss, pulverbeschichtet, graualuminium (RAL 9007), inkl. leuchtenseitigem Haken, inkl. Schraube, Durchmesser: 339mm, Schutzart (gesamt): IP65, Schutzklasse (gesamt): SK I (Schutzerdung), Prüfzeichen: CE, ENEC, UKCA, Schutzzeichen: D, Schlagfestigkeit: IK08, zul. Betriebsumgebungstemperatur: -30..+45°C, Norm: EN 60598-2-22, EN 60598, entspricht den Anforderungen von IFS (International Featured Standards) für Sicherheit und Qualität in der Lebensmittelindustrie, Verpackungseinheit: 1 Stück

IP 65 IK 08

| | |
|---|---|
| Bestückung: | LED |
| Gew. (kg): | 2,9 |
| GTIN (EAN): | 4058352700259 |

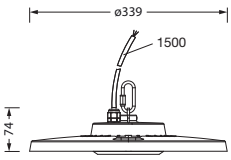


Bei der Ausführungsplanung zur Elektroinstallation ist zwingend die Montageanleitung zu beachten (zu finden unter www.siteco.de)
Toleranzen bezogen auf thermische, elektrische und photometrische Daten entsprechend IEC 62722
Stand 27.09.2024 - Änderungen und Irrtümer vorbehalten - Vergewissern Sie sich, dass Sie immer den neuesten Stand verwenden -

Siteco GmbH • Georg-Simon-Ohm-Str. 50 • D-83301 Traunreut • Fon +49(8669)33-0 • Fax +49(8669)33-397 • eMail info@siteco.de • Internet www.siteco.com

siteco

**Bestell-Nr.:** 51HC42DA4FMB | **GTIN (EAN):** 4058352700259

**Technische Detailbeschreibung:** HB31S,rot-sym,90°,14000lm840,DA2

**Kenndaten**
- Produkttyp: Hallenleuchte LED
- Produktname: Highbay 31-S
- Bestell-Nr.: 51HC42DA4FMB

**Lichttechnik | Bestückung | Vorschaltgerät**

**Komponente 1**

**Lichttechnik:**
- Lichtlenkung: Linse aus PC
- Abdeckung: Abdeckscheibe, klar
- Abstrahlwinkel: 90°
- Symmetrie: rotations-symmetrisch
- Lichtaustritt: direkt strahlend
- UGR Blickrichtung längs zur Leuchte: ≤ 25
- UGR Blickrichtung quer zur Leuchte: ≤ 25

**Bestückung:**
- Leuchtmittel: mit LED
- Bemessungslichtstrom: 14000lm
- Lichtausbeute: 150lm/W
- Farbtemperatur: 4000K
- Farbwiedergabeindex: CRI > 80
- Lichtfarbe: 840
- SDCM (Standard Deviation of Colour Matching): MacAdam ≤ 4 SDCM (initial)
- Bemessungsleistung: 94W
- Zusatz: für Notlicht-Funktion, für Zentralbatterieanlagen gemäß DIN EN 60598-2-22, flickerfrei

**Betriebsgerät:**
- Vorschaltgerät: EVG-DALI
- Ansteuerung: DALI 2

**Zertifikate, Standards**
- Schutzart: IP65
- Schutzklasse: SK I (Schutzerdung)
- Schlagfestigkeit: IK08
- Schutzzeichen: D
- Temperaturbereich (Betrieb): -30..+45°C
- Zusatz: entspricht den Anforderungen von IFS (International Featured Standards) für Sicherheit und Qualität in der Lebensmittelindustrie
- Norm: EN 60598, EN 60598-2-22
- Prüfzeichen, Kennzeichnung: CE, ENEC, UKCA

**Material, Farbe**
- Gehäuse: Aluminium-Druckguss, pulverbeschichtet, graualuminium (RAL 9007), rotations-symmetrisch, inkl. leuchtenseitigem Haken, inkl. Schraube
- Anzahl: 1 Stück
- Farbangabe: graualuminium (RAL 9007)
- Abdeckung: Abdeckscheibe aus PC

**Montage**
- Montageart, Montageort: abgehängte Montage, Anbau, an der Decke, an der Kette
- Anordnung: Einzelanordnung
- Zusatz: nur für den Einsatz im Innenbereich geeignet, Montagezubehör erforderlich, bitte zusätzlich bestellen

**Elektrischer Anschluss**
- Anschluss: Leitung, 5x 1,0mm², freie Aderenden
- Nennspannung: 220..240V, 0/50..60Hz, AC/DC

**Abmessung, Gewicht**
- Durchmesser: 339mm
- Gewicht: 2,9kg

**Lebensdauer**
- Bemessungslebensdauer: 100000h (L70/B50) bei UT = 35°C, 70000h (L80/B50) bei UT = 45°C, 50000h (L85/B50) bei UT = 45°C

Bei der Ausführungsplanung zur Elektroinstallation ist zwingend die Montageanleitung zu beachten (zu finden unter www.siteco.de)
Toleranzen bezogen auf thermische, elektrische und photometrische Daten entsprechend IEC 62722
Stand 27.09.2024 - Änderungen und Irrtümer vorbehalten - Vergewissern Sie sich, dass Sie immer den neuesten Stand verwenden -

Siteco GmbH • Georg-Simon-Ohm-Str. 50 • D-83301 Traunreut • Fon +49(8669)33-0 • Fax +49(8669)33-397 • eMail info@siteco.de • Internet www.siteco.com

siteco

**Bestell-Nr.:** 51HC42DA4FMB | **GTIN (EAN):** 4058352700259

**Maße:** HB31S,rot-sym,90°,14000lm840,DA2

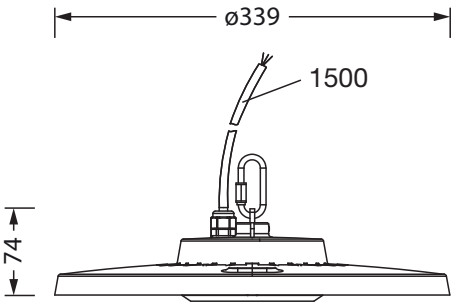


Bei der Ausführungsplanung zur Elektroinstallation ist zwingend die Montageanleitung zu beachten (zu finden unter www.siteco.de)
Toleranzen bezogen auf thermische, elektrische und photometrische Daten entsprechend IEC 62722
Stand 27.09.2024 - Änderungen und Irrtümer vorbehalten - Vergewissern Sie sich, dass Sie immer den neuesten Stand verwenden -

Siteco GmbH • Georg-Simon-Ohm-Str. 50 • D-83301 Traunreut • Fon +49(8669)33-0 • Fax +49(8669)33-397 • eMail info@siteco.de • Internet www.siteco.com