siteco

**Bestell-Nr.:** 51MX10TCT5W | **GTIN (EAN):** 4058352808924

**Produktbeschreibung:** Sil21,Opal,6000lm8tw,DT8,L3028,ws,Eb

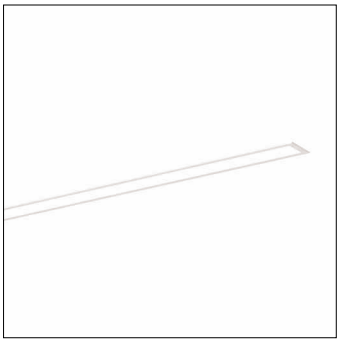

Silica® 21, Office-Leuchte, primäre lichttechn. Abdeckung: Abdeckung, aus PMMA, opal, Lichtaustritt: direkt strahlend, primäre Lichtcharakteristik: symmetrisch, Montageart: Einbau, LED, Bemessungslichtstrom: 6.000lm, Lichtausbeute: 112lm/W, Lichtfarbe: 8tw, Farbtemperatur: 2700..6500K, Vorschaltgerät: DALI DT8, mit Klemme, 3+2polig, max. 2,5mm², Netzanschluss: 220..240V, AC, 50/60Hz, Bemessungsleistung: 53,8W, Leuchtengehäuse, aus Aluminium, verkehrsweiß (RAL 9016), Länge: 3.028mm, Breite: 79mm, Höhe: 53mm, Schutzart (gesamt): IP20, Schutzklasse (gesamt): SK I (Schutzerdung), Prüfzeichen: CE, zul. Betriebsumgebungstemperatur: 0..+35°C, Norm: EN 50419, Verpackungseinheit: 1 Stück

IP 20

| | |
|---|---|
| Bestückung: | LED |
| Gew. (kg): | 6,0 |
| GTIN (EAN): | 4058352808924 |

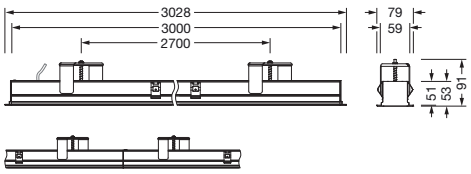


Bei der Ausführungsplanung zur Elektroinstallation ist zwingend die Montageanleitung zu beachten (zu finden unter www.siteco.de)
Toleranzen bezogen auf thermische, elektrische und photometrische Daten entsprechend IEC 62722
Stand 27.09.2024 - Änderungen und Irrtümer vorbehalten - Vergewissern Sie sich, dass Sie immer den neuesten Stand verwenden -

Siteco GmbH • Georg-Simon-Ohm-Str. 50 • D-83301 Traunreut • Fon +49(8669)33-0 • Fax +49(8669)33-397 • eMail info@siteco.de • Internet www.siteco.com

siteco

**Bestell-Nr.:** 51MX10TCT5W | **GTIN (EAN):** 4058352808924

**Technische Detailbeschreibung:** Sil21,Opal,6000lm8tw,DT8,L3028,ws,Eb

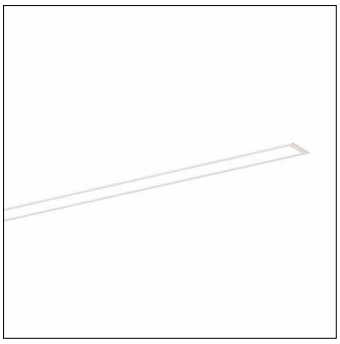

**Kenndaten**
- Produkttyp: Office-Leuchte
- Produktname: Silica® 21
- Bestell-Nr.: 51MX10TCT5W

**Lichttechnik | Bestückung | Vorschaltgerät**

**Komponente 1**

**Lichttechnik:**
- Abdeckung: Abdeckung, opal
- Abstrahlwinkel: extrem breit strahlend
- Symmetrie: symmetrisch
- Lichtaustritt: direkt strahlend
- UGR Blickrichtung längs zur Leuchte: ≤ 22
- UGR Blickrichtung quer zur Leuchte: ≤ 22

**Bestückung:**
- Leuchtmittel: mit LED
- Bemessungslichtstrom: 6000lm
- Lichtausbeute: 112lm/W
- Farbtemperatur: 2700..6500K
- Farbwiedergabeindex: CRI > 80
- Lichtfarbe: 8tw
- SDCM (Standard Deviation of Colour Matching): MacAdam ≤ 3 SDCM (initial)
- Bemessungsleistung: 53,8W

**Betriebsgerät:**
- Ansteuerung: DALI DT8

**Zertifikate, Standards**
- Schutzart: IP20
- Schutzklasse: SK I (Schutzerdung)
- Temperaturbereich (Betrieb): 0..+35°C
- Norm: EN 50419
- Prüfzeichen, Kennzeichnung: CE

**Material, Farbe**
- Leuchtengehäuse: Aluminium, verkehrsweiß (RAL 9016)
- Farbangabe: verkehrsweiß (RAL 9016)
- Abdeckung: Abdeckung aus PMMA

**Montage**
- Montageart, Montageort: Einbau, in der Decke
- Anordnung: Einzelanordnung

**Elektrischer Anschluss**
- Anschluss: Klemme, 3+2polig, max. 2,5mm²
- Nennspannung: 220..240V, 50/60Hz, AC

**Abmessung, Gewicht**
- Länge: 3028mm
- Breite: 79mm
- Höhe: 53mm
- Gewicht: 6,0kg

**Lebensdauer**
- Bemessungslebensdauer: 50000h (L85/B50) bei UT = 25°C

Bei der Ausführungsplanung zur Elektroinstallation ist zwingend die Montageanleitung zu beachten (zu finden unter www.siteco.de)
Toleranzen bezogen auf thermische, elektrische und photometrische Daten entsprechend IEC 62722
Stand 27.09.2024 - Änderungen und Irrtümer vorbehalten - Vergewissern Sie sich, dass Sie immer den neuesten Stand verwenden -

Siteco GmbH • Georg-Simon-Ohm-Str. 50 • D-83301 Traunreut • Fon +49(8669)33-0 • Fax +49(8669)33-397 • eMail info@siteco.de • Internet www.siteco.com

siteco

**Bestell-Nr.:** 51MX10TCT5W | **GTIN (EAN):** 4058352808924

**Maße:** Sil21,Opal,6000lm8tw,DT8,L3028,ws,Eb

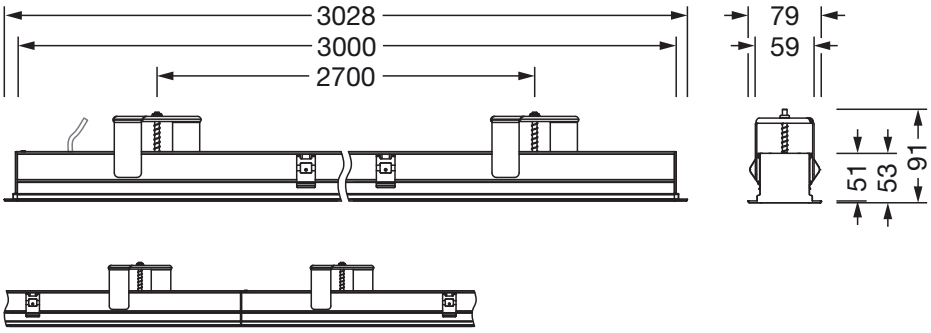




Siteco GmbH • Georg-Simon-Ohm-Str. 50 • D-83301 Traunreut • Fon +49(8669)33-0 • Fax +49(8669)33-397 • eMail info@siteco.de • Internet www.siteco.com