siteco

**Bestell-Nr.:** 51MA63D53LBA1 | **GTIN (EAN):** 4069025734730

**Produktbeschreibung:** Sil21RPX,1500x170,4100lm830,DA2,An,sw

Silica 21 Rectangular Prismatic X, Office-Leuchte, primäre lichttechn. Abdeckung: Prismenscheibe, aus PMMA, BAP65 (L≤ 3000cd/m²), Lichtaustritt: direkt strahlend, primäre Lichtcharakteristik: symmetrisch, Montageart: Anbau, LED, Bemessungslichtstrom: 4.100lm, Lichtausbeute: 153lm/W, Lichtfarbe: 830, Farbtemperatur: 3000K, Vorschaltgerät: DALI 2, mit Systemverbindung, Netzanschluss: 220..240V, AC, 50/60Hz, Bemessungsleistung: 26,8W, Leuchtengehäuse, aus Stahlblech, tiefschwarz matt (RAL 9005), Länge: 1.500mm, Breite: 170mm, Höhe: 35mm, Sensor PC2, zentrale Steuerung - Anbindung an Licht- oder Gebäudemanagement, Ausstattung: Standard, Leistungsumfang: zertifiziert nach Teil 101,103,303,304, dimmbar, Schutzart (gesamt): IP40, Schutzklasse (gesamt): SK I (Schutzerdung), Prüfzeichen: CE, Schlagfestigkeit: IK03, zul. Betriebsumgebungstemperatur: 0..+35°C, Norm: EN 50419, Verpackungseinheit: 1 Stück

IP 40 IK 03

| | |
|---|---|
| Bestückung: | LED |
| Gew. (kg): | 4,1 |
| GTIN (EAN): | 4069025734730 |

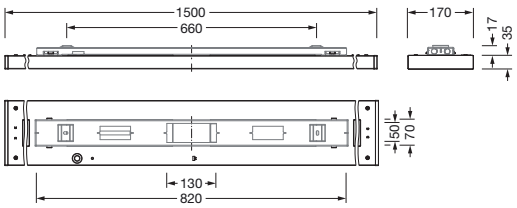


Bei der Ausführungsplanung zur Elektroinstallation ist zwingend die Montageanleitung zu beachten (zu finden unter www.siteco.de)
Toleranzen bezogen auf thermische, elektrische und photometrische Daten entsprechend IEC 62722
Stand 21.08.2026 - Änderungen und Irrtümer vorbehalten - Vergewissern Sie sich, dass Sie immer den neuesten Stand verwenden -

Siteco GmbH • Georg-Simon-Ohm-Str. 50 • D-83301 Traunreut • Fon +49(8669)33-0 • Fax +49(8669)33-397 • eMail info@siteco.de • Internet www.siteco.com

siteco

**Bestell-Nr.:** 51MA63D53LBA1 | **GTIN (EAN):** 4069025734730

**Technische Detailbeschreibung:** Sil21RPX,1500x170,4100lm830,DA2,An,sw

**Kenndaten**
- Systemfamilie: DALI-2
- Produkttyp: Office-Leuchte
- Produktname: Silica 21 Rectangular Prismatic X
- Bestell-Nr.: 51MA63D53LBA1

**Lichttechnik | Bestückung | Vorschaltgerät**

**Komponente 1**

**Lichttechnik:**
- Abdeckung: Prismenscheibe
- Abstrahlwinkel: extrem breit strahlend
- Symmetrie: symmetrisch
- Lichtaustritt: direkt strahlend
- UGR Blickrichtung längs zur Leuchte: ≤ 19
- UGR Blickrichtung quer zur Leuchte: ≤ 19

**Bestückung:**
- Leuchtmittel: mit LED
- Bemessungslichtstrom: 4100lm
- Lichtausbeute: 153lm/W
- Farbtemperatur: 3000K
- Farbwiedergabeindex: CRI > 80
- Lichtfarbe: 830
- SDCM (Standard Deviation of Colour Matching): MacAdam ≤ 3 SDCM (initial)
- Bemessungsleistung: 26,8W

**Betriebsgerät:**
- Ansteuerung: DALI 2, dimmbar

**Zertifikate, Standards**
- Schutzart: IP40
- Schutzklasse: SK I (Schutzerdung)
- Schlagfestigkeit: IK03
- Temperaturbereich (Betrieb): 0..+35°C
- Norm: EN 50419
- Prüfzeichen, Kennzeichnung: CE

**Material, Farbe**
- Leuchtengehäuse: Stahlblech, tiefschwarz matt (RAL 9005)
- Abdeckung: Prismenscheibe aus PMMA

**Montage**
- Montageart, Montageort: Anbau, an der Decke
- Montagehöhe: 2,5..5m
- Anordnung: Einzelanordnung
- Zusatz: Deckenmontage nur mit Anbaubox möglich, bitte je nach Leuchtenlänge und Gehäusefarbe zusätzlich bestellen

**Elektrischer Anschluss**
- Anschluss: Systemverbindung
- Nennspannung: 220..240V, 50/60Hz, AC

**Abmessung, Gewicht**
- Länge: 1500mm
- Breite: 170mm
- Höhe: 35mm
- Gewicht: 4,1kg

**Lebensdauer**
- Bemessungslebensdauer: 75000h (L85) bei UT = 25°C

**Eingänge**

**1x PIR-Bewegungssensor**
- Anschluss: PIR-Sensor (Passiv-Infrarot)
- Erfassungswinkel: 360°
- Erfassungsbereich: tangential ca. ø1,8m..7m
- Erfassungsbereich: ca. ø1,8m..5m
- Möglichkeit: Erfassungsbereich durch ausziehbare Linsenblenden (2x 180°) stufig eingrenzbar
- Besonderheit: kreisförmiger Erfassungsbereich

**1x Lichtsensor**
- Beleuchtungsstärke: 20..800lx (direkt am Sensor)

**Ausgänge**

**1x DALI**
- Systemstrom: max. 6mA
- Besonderheit: DALI, Slave-Funktion, DALI-Strom max. 6mA

**1x LED rot/grün**
- Besonderheit: zur Anzeige der Initialisierung

Bei der Ausführungsplanung zur Elektroinstallation ist zwingend die Montageanleitung zu beachten (zu finden unter www.siteco.de)
Toleranzen bezogen auf thermische, elektrische und photometrische Daten entsprechend IEC 62722
Stand 21.08.2026 - Änderungen und Irrtümer vorbehalten - Vergewissern Sie sich, dass Sie immer den neuesten Stand verwenden -

Siteco GmbH • Georg-Simon-Ohm-Str. 50 • D-83301 Traunreut • Fon +49(8669)33-0 • Fax +49(8669)33-397 • eMail info@siteco.de • Internet www.siteco.com

siteco

**Bestell-Nr.:** 51MA63D53LBA1 | **GTIN (EAN):** 4069025734730

**Maße:** Sil21RPX,1500x170,4100lm830,DA2,An,sw

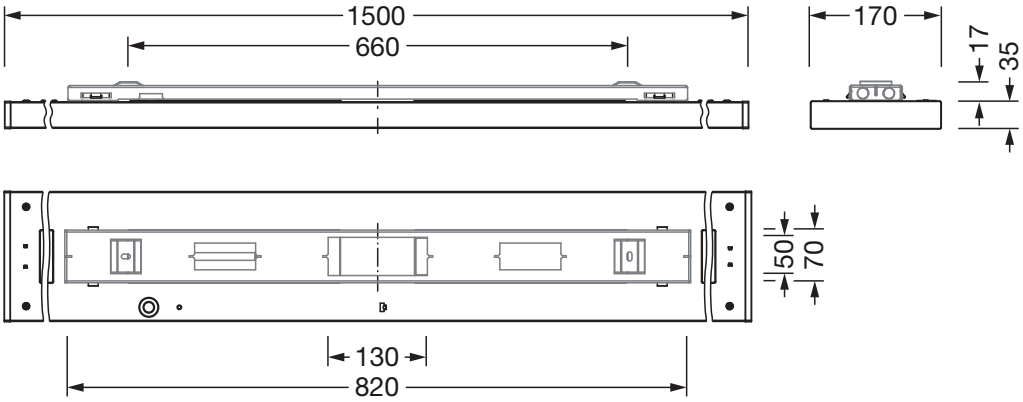


Bei der Ausführungsplanung zur Elektroinstallation ist zwingend die Montageanleitung zu beachten (zu finden unter www.siteco.de)
Toleranzen bezogen auf thermische, elektrische und photometrische Daten entsprechend IEC 62722
Stand 21.08.2026 - Änderungen und Irrtümer vorbehalten - Vergewissern Sie sich, dass Sie immer den neuesten Stand verwenden -

Siteco GmbH • Georg-Simon-Ohm-Str. 50 • D-83301 Traunreut • Fon +49(8669)33-0 • Fax +49(8669)33-397 • eMail info@siteco.de • Internet www.siteco.com