siteco

Bestell-Nr.: 51MA63D53LSA1 | **GTIN (EAN):** 4069025734761

Produktbeschreibung: Sil21RPX,1500x170,4100lm830,DA2,An,si

Silica 21 Rectangular Prismatic X, Office-Leuchte, primäre lichttechn. Abdeckung: Prismenscheibe, aus PMMA, BAP65 (L≤ 3000cd/m²), Lichtaustritt: direkt strahlend, primäre Lichtcharakteristik: symmetrisch, Montageart: Anbau, LED, Bemessungslichtstrom: 4.100lm, Lichtausbeute: 153lm/W, Lichtfarbe: 830, Farbtemperatur: 3000K, Vorschaltgerät: DALI 2, mit Systemverbindung, Netzanschluss: 220..240V, AC, 50/60Hz, Bemessungsleistung: 26,8W, Leuchtengehäuse, aus Stahlblech, weißaluminium (RAL 9006), Länge: 1.500mm, Breite: 170mm, Höhe: 35mm, Sensor PC2, zentrale Steuerung - Anbindung an Licht- oder Gebäudemanagement, Ausstattung: Standard, Leistungsumfang: zertifiziert nach Teil 101,103,303,304, dimmbar, Schutzart (gesamt): IP40, Schutzklasse (gesamt): SK I (Schutzerdung), Prüfzeichen: CE, Schlagfestigkeit: IK03, zul. Betriebsumgebungstemperatur: 0..+35°C, Norm: EN 50419, Verpackungseinheit: 1 Stück

IP 40 IK 03

Bestückung:	LED
Gew. (kg):	4,1
GTIN (EAN):	4069025734761

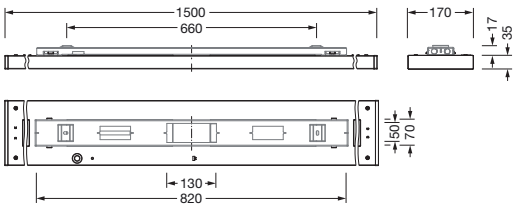

Bei der Ausführungsplanung zur Elektroinstallation ist zwingend die Montageanleitung zu beachten (zu finden unter www.siteco.de)
Toleranzen bezogen auf thermische, elektrische und photometrische Daten entsprechend IEC 62722
Stand 21.08.2026 - Änderungen und Irrtümer vorbehalten - Vergewissern Sie sich, dass Sie immer den neuesten Stand verwenden -

Siteco GmbH • Georg-Simon-Ohm-Str. 50 • D-83301 Traunreut • Fon +49(8669)33-0 • Fax +49(8669)33-397 • eMail info@siteco.de • Internet www.siteco.com

siteco

Bestell-Nr.: 51MA63D53LSA1 | **GTIN (EAN):** 4069025734761

Technische Detailbeschreibung: Sil21RPX,1500x170,4100lm830,DA2,An,si

Kenndaten
- Systemfamilie: DALI-2
- Produkttyp: Office-Leuchte
- Produktname: Silica 21 Rectangular Prismatic X
- Bestell-Nr.: 51MA63D53LSA1

Lichttechnik | Bestückung | Vorschaltgerät

Komponente 1

Lichttechnik:
- Abdeckung: Prismenscheibe
- Abstrahlwinkel: extrem breit strahlend
- Symmetrie: symmetrisch
- Lichtaustritt: direkt strahlend
- UGR Blickrichtung längs zur Leuchte: ≤ 19
- UGR Blickrichtung quer zur Leuchte: ≤ 19

Bestückung:
- Leuchtmittel: mit LED
- Bemessungslichtstrom: 4100lm
- Lichtausbeute: 153lm/W
- Farbtemperatur: 3000K
- Farbwiedergabeindex: CRI > 80
- Lichtfarbe: 830
- SDCM (Standard Deviation of Colour Matching): MacAdam ≤ 3 SDCM (initial)
- Bemessungsleistung: 26,8W

Betriebsgerät:
- Ansteuerung: DALI 2, dimmbar

Zertifikate, Standards
- Schutzart: IP40
- Schutzklasse: SK I (Schutzerdung)
- Schlagfestigkeit: IK03
- Temperaturbereich (Betrieb): 0..+35°C
- Norm: EN 50419
- Prüfzeichen, Kennzeichnung: CE

Material, Farbe
- Leuchtengehäuse: Stahlblech, weißaluminium (RAL 9006)
- Abdeckung: Prismenscheibe aus PMMA

Montage
- Montageart, Montageort: Anbau, an der Decke
- Montagehöhe: 2,5..5m
- Anordnung: Einzelanordnung
- Zusatz: Deckenmontage nur mit Anbaubox möglich, bitte je nach Leuchtenlänge und Gehäusefarbe zusätzlich bestellen

Elektrischer Anschluss
- Anschluss: Systemverbindung
- Nennspannung: 220..240V, 50/60Hz, AC

Abmessung, Gewicht
- Länge: 1500mm
- Breite: 170mm
- Höhe: 35mm
- Gewicht: 4,1kg

Lebensdauer
- Bemessungslebensdauer: 75000h (L85) bei UT = 25°C

Eingänge

1x PIR-Bewegungssensor
- Anschluss: PIR-Sensor (Passiv-Infrarot)
- Erfassungswinkel: 360°
- Erfassungsbereich: tangential ca. ø1,8m..7m
- Erfassungsbereich: ca. ø1,8m..5m
- Möglichkeit: Erfassungsbereich durch ausziehbare Linsenblenden (2x 180°) stufig eingrenzbar
- Besonderheit: kreisförmiger Erfassungsbereich

1x Lichtsensor
- Beleuchtungsstärke: 20..800lx (direkt am Sensor)

Ausgänge

1x DALI
- Systemstrom: max. 6mA
- Besonderheit: DALI, Slave-Funktion, DALI-Strom max. 6mA

1x LED rot/grün
- Besonderheit: zur Anzeige der Initialisierung

Siteco GmbH • Georg-Simon-Ohm-Str. 50 • D-83301 Traunreut • Fon +49(8669)33-0 • Fax +49(8669)33-397 • eMail info@siteco.de • Internet www.siteco.com

siteco

Bestell-Nr.: 51MA63D53LSA1 | **GTIN (EAN):** 4069025734761

Maße: Sil21RPX,1500x170,4100lm830,DA2,An,si

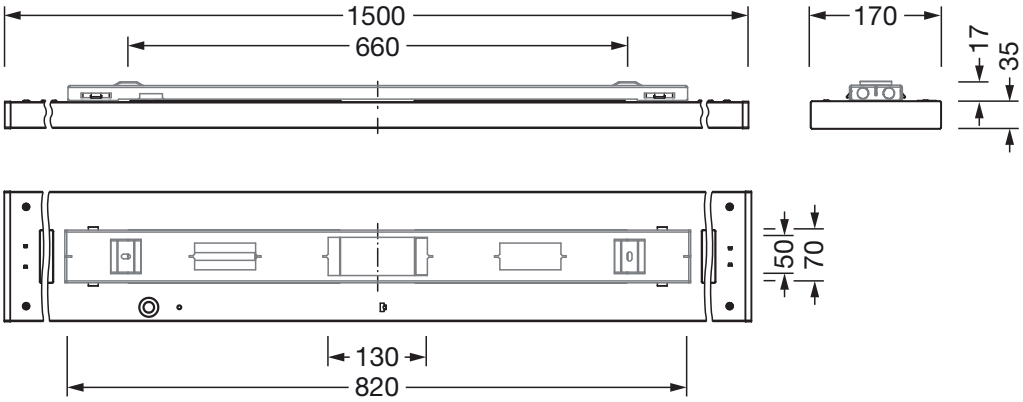

Bei der Ausführungsplanung zur Elektroinstallation ist zwingend die Montageanleitung zu beachten (zu finden unter www.siteco.de)
Toleranzen bezogen auf thermische, elektrische und photometrische Daten entsprechend IEC 62722
Stand 21.08.2026 - Änderungen und Irrtümer vorbehalten - Vergewissern Sie sich, dass Sie immer den neuesten Stand verwenden -

Siteco GmbH • Georg-Simon-Ohm-Str. 50 • D-83301 Traunreut • Fon +49(8669)33-0 • Fax +49(8669)33-397 • eMail info@siteco.de • Internet www.siteco.com