**Bestell-Nr.:** 59MA230170SA | **GTIN (EAN):** 4069025692030

**Produktbeschreibung:** Sil21R-Verb-Anb,Stbl,si

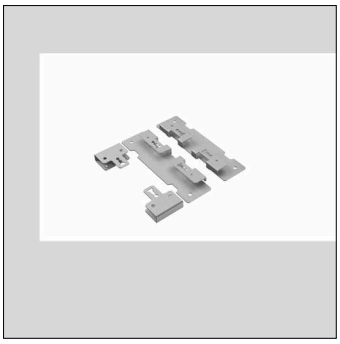

Silica 21 Rectangular, Verbinder, Verbinder, aus Stahlblech, silber, Breite: 170mm, Verpackungseinheit: 1 Stück

| | |
|---|---|
| Gew. (kg): | 0,2 |
| GTIN (EAN): | 4069025692030 |

Bei der Ausführungsplanung zur Elektroinstallation ist zwingend die Montageanleitung zu beachten (zu finden unter www.siteco.de)
Toleranzen bezogen auf thermische, elektrische und photometrische Daten entsprechend IEC 62722
Stand 17.08.2026 - Änderungen und Irrtümer vorbehalten - Vergewissern Sie sich, dass Sie immer den neuesten Stand verwenden -

Siteco GmbH • Georg-Simon-Ohm-Str. 50 • D-83301 Traunreut • Fon +49(8669)33-0 • Fax +49(8669)33-397 • eMail info@siteco.de • Internet www.siteco.com

**Bestell-Nr.:** 59MA230170SA | **GTIN (EAN):** 4069025692030

**Technische Detailbeschreibung:** Sil21R-Verb-Anb,Stbl,si

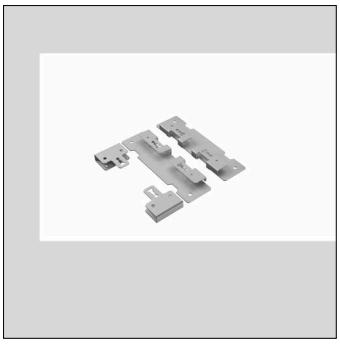

**Kenndaten**
- Produkttyp: Verbinder
- Produktname: Silica 21 Rectangular
- Bestell-Nr.: 59MA230170SA

**Material, Farbe**
- Verbinder: Stahlblech, silber
- Anzahl: 1 Stück

**Montage**
- Zusatz: für Anbauleuchten

**Abmessung, Gewicht**
- Breite: 170mm
- Gewicht: 0,2kg

Bei der Ausführungsplanung zur Elektroinstallation ist zwingend die Montageanleitung zu beachten (zu finden unter www.siteco.de)
Toleranzen bezogen auf thermische, elektrische und photometrische Daten entsprechend IEC 62722
Stand 17.08.2026 - Änderungen und Irrtümer vorbehalten - Vergewissern Sie sich, dass Sie immer den neuesten Stand verwenden -

Siteco GmbH • Georg-Simon-Ohm-Str. 50 • D-83301 Traunreut • Fon +49(8669)33-0 • Fax +49(8669)33-397 • eMail info@siteco.de • Internet www.siteco.com