Bestell-Nr.: 59MA230170WA | **GTIN (EAN):** 4069025692047

Produktbeschreibung: Sil21R-Verb-Anb,Stbl,ws

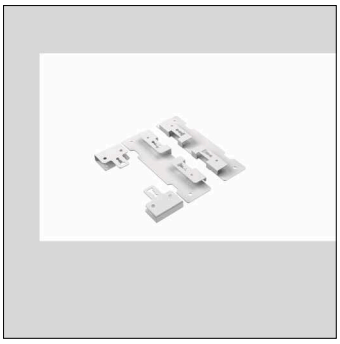

Silica 21 Rectangular, Verbinder, Verbinder, aus Stahlblech, weiß, Breite: 170mm, Verpackungseinheit: 1 Stück

Gew. (kg):	0,2
GTIN (EAN):	4069025692047

Bei der Ausführungsplanung zur Elektroinstallation ist zwingend die Montageanleitung zu beachten (zu finden unter www.siteco.de)
Toleranzen bezogen auf thermische, elektrische und photometrische Daten entsprechend IEC 62722
Stand 17.08.2026 - Änderungen und Irrtümer vorbehalten - Vergewissern Sie sich, dass Sie immer den neuesten Stand verwenden -

Siteco GmbH • Georg-Simon-Ohm-Str. 50 • D-83301 Traunreut • Fon +49(8669)33-0 • Fax +49(8669)33-397 • eMail info@siteco.de • Internet www.siteco.com

Bestell-Nr.: 59MA230170WA | **GTIN (EAN):** 4069025692047

Technische Detailbeschreibung: Sil21R-Verb-Anb,Stbl,ws

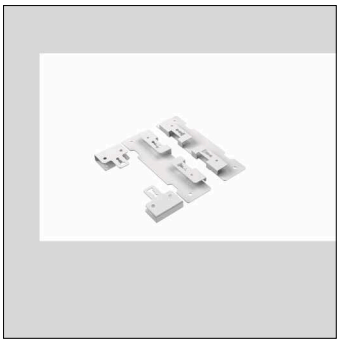

Kenndaten
- Produkttyp: Verbinder
- Produktname: Silica 21 Rectangular
- Bestell-Nr.: 59MA230170WA

Material, Farbe
- Verbinder: Stahlblech, weiß
- Anzahl: 1 Stück

Montage
- Zusatz: für Anbauleuchten

Abmessung, Gewicht
- Breite: 170mm
- Gewicht: 0,2kg

Bei der Ausführungsplanung zur Elektroinstallation ist zwingend die Montageanleitung zu beachten (zu finden unter www.siteco.de)
Toleranzen bezogen auf thermische, elektrische und photometrische Daten entsprechend IEC 62722
Stand 17.08.2026 - Änderungen und Irrtümer vorbehalten - Vergewissern Sie sich, dass Sie immer den neuesten Stand verwenden -

Siteco GmbH • Georg-Simon-Ohm-Str. 50 • D-83301 Traunreut • Fon +49(8669)33-0 • Fax +49(8669)33-397 • eMail info@siteco.de • Internet www.siteco.com